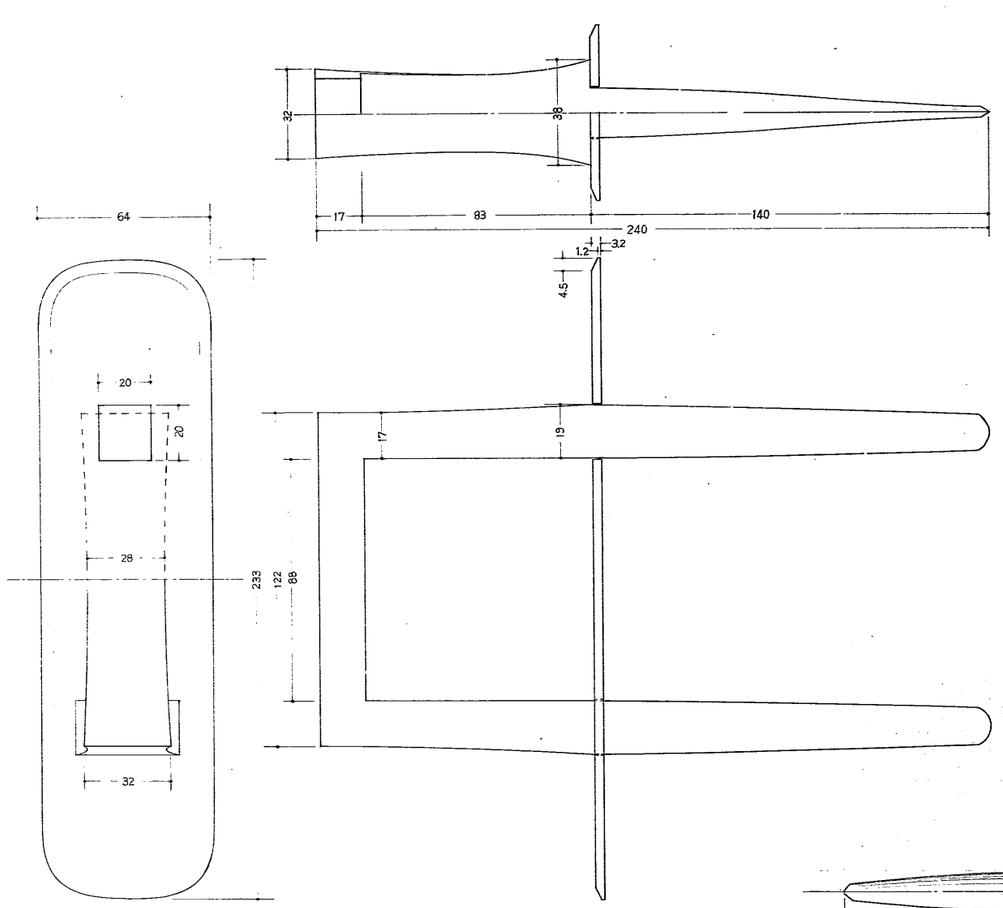

91 門 鋲 座金付（水五門潜扉）1組（二1）

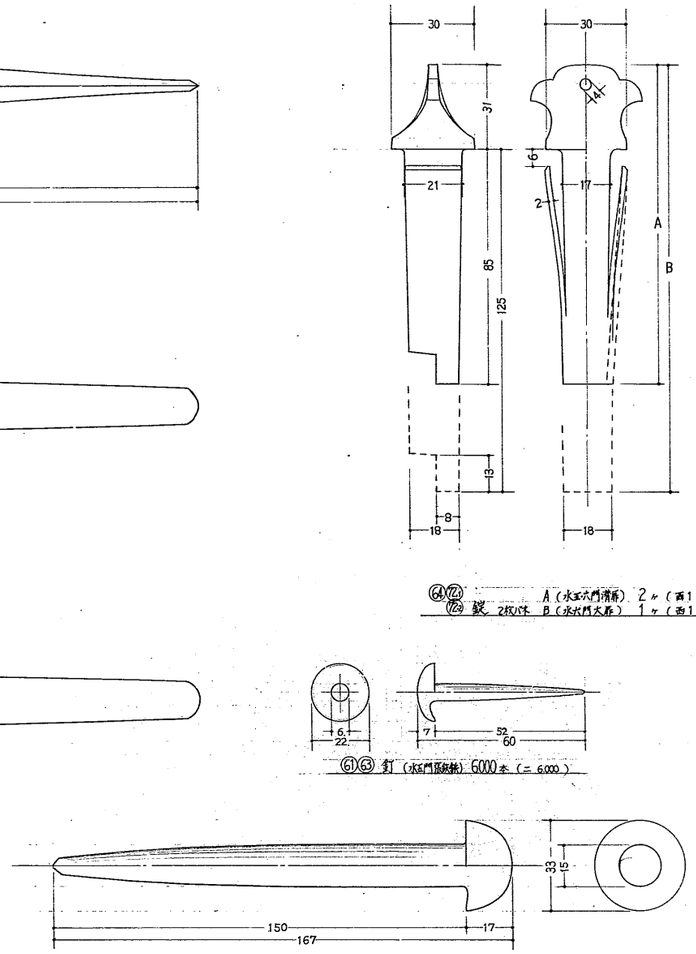

94 鐃（水五門扉蓋金）1本（二1.）

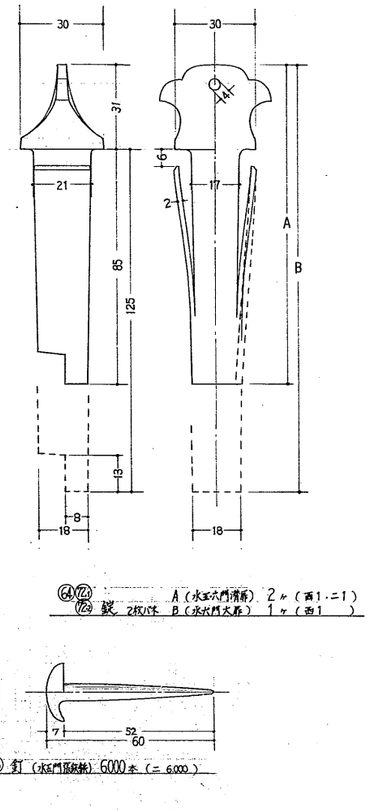

64 72 A（水五六門潜扉）2ヶ（西1.二1）
72 鋲 2枚バネ B（水六門大扉）1ヶ（西1）

61 63 釘（水五門扉鉄鋲）6000本（二6,000）

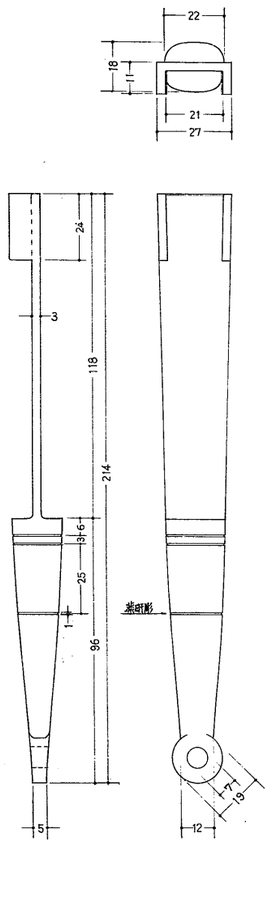

65 鋲（水五門潜扉・水六門大扉潜扉）1ヶ（二1）

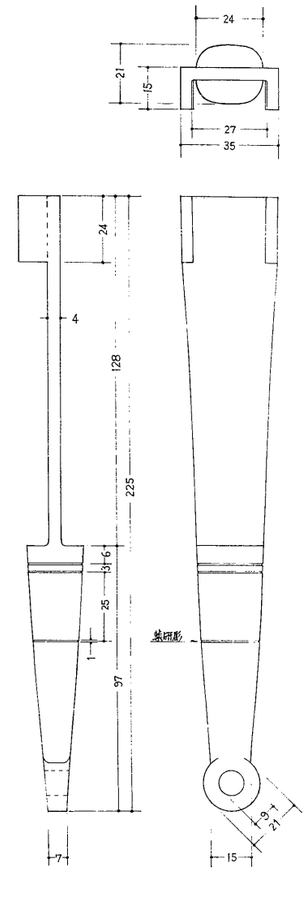

65 鋲（水五門大扉）1ヶ（二1）

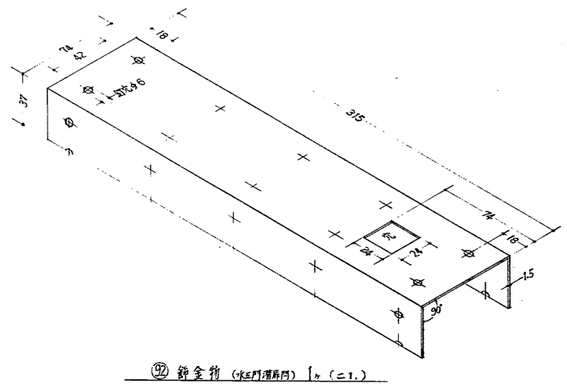

92 飾金物（水五門潜扉門）1ヶ（二1.）

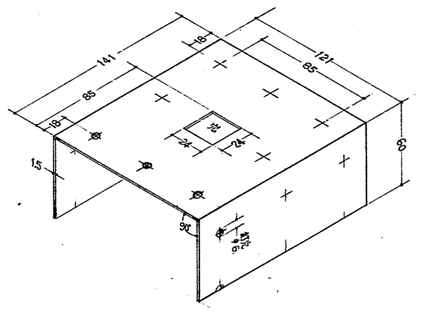

87 飾金物（水六門大扉門）1ヶ（西1.）

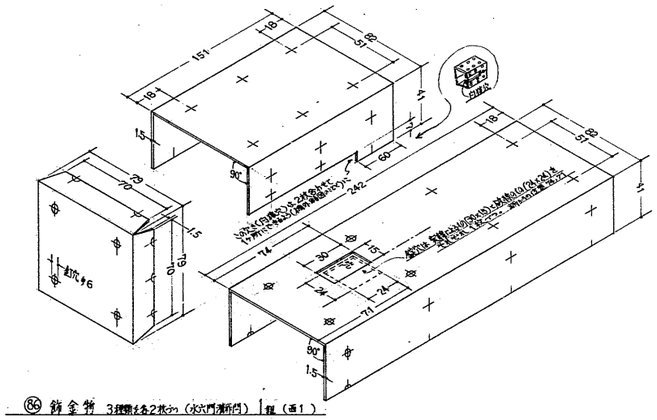

86 飾金物 3種類を各2枚づつ（水六門潜扉門）1組（西1）

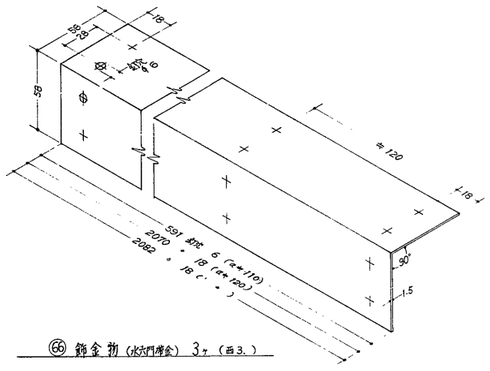

66 飾金物（水六門扉金）3ヶ（西3.）

禁転載 姫路市立城郭研究室